METcase™

Cajas para electrónica

COMBIMET 19"

Cajas para montaje en bastidor
DIN 41494 | IEC 60297-3

COMBIMET 19"

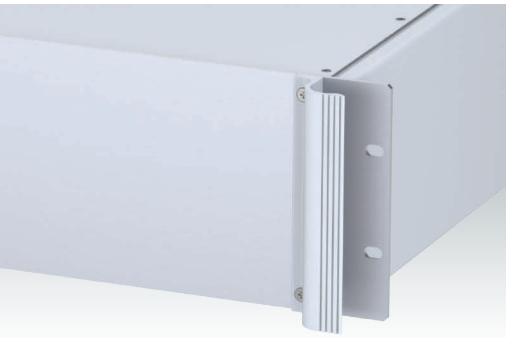

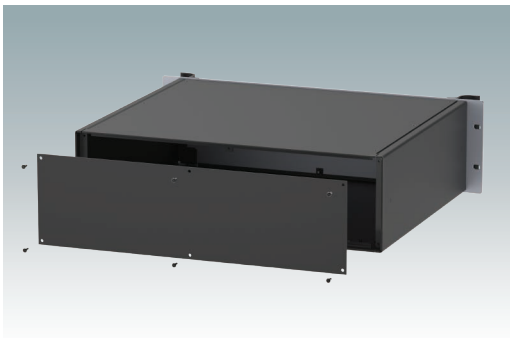

Cajas COMBIMET para montaje en bastidor de 19"

Cajas versátiles para montaje en bastidor de 19 pulgadas en tamaños de 1U a 6U. Cumple las normas DIN 41494 e IEC 60297-3. Diseño muy moderno que incorpora asas ergonómicas en el panel frontal. Robusta carcasa de aluminio con tapa superior, tapa inferior y panel trasero extraíbles. Tapas superior e inferior con o sin ventilación. Panel frontal de 19" en aluminio anodizado. Orificios de montaje en la base para PCB y chasis. Tomas de tierra M4 en todos los componentes para continuidad eléctrica. Solicite su propia versión totalmente personalizada.

Colores estándar

Light grey RAL 7035.
Black RAL 9005.

RAL 7035 RAL 9005

Suministro

1. Tapa superior**
2. Tapa inferior**
3. Paneles laterales
4. Panel frontal de 19"
5. Panel trasero
6. Asas
7. M4 x 16 mm (x4/6)
8. M3 x 8 mm (x14/22)
9. M3 x 8 mm (x6)

**sin ventilación / con ventilación

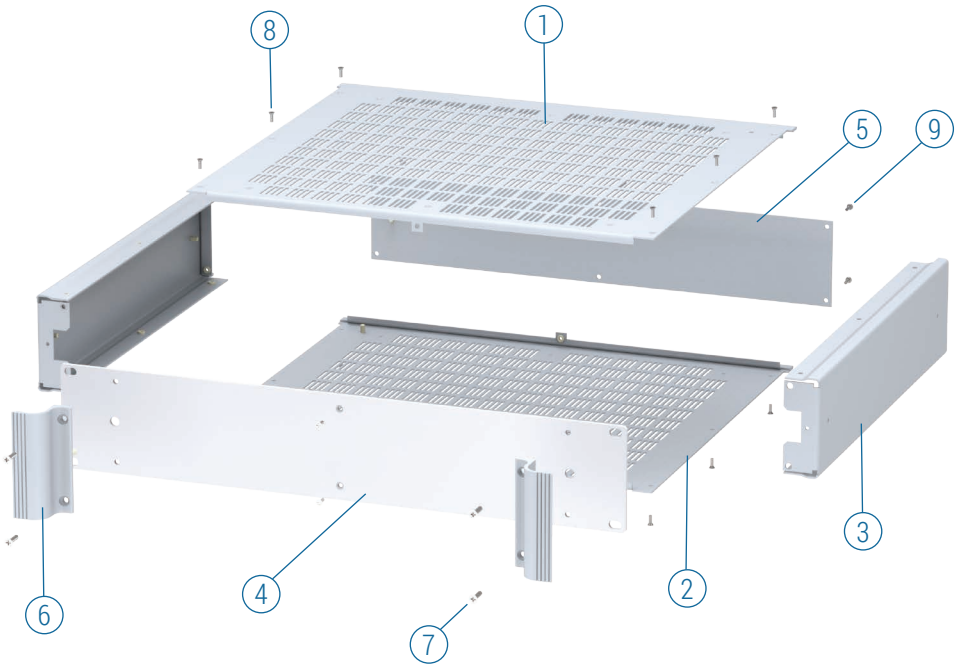

COMBIMET 19"

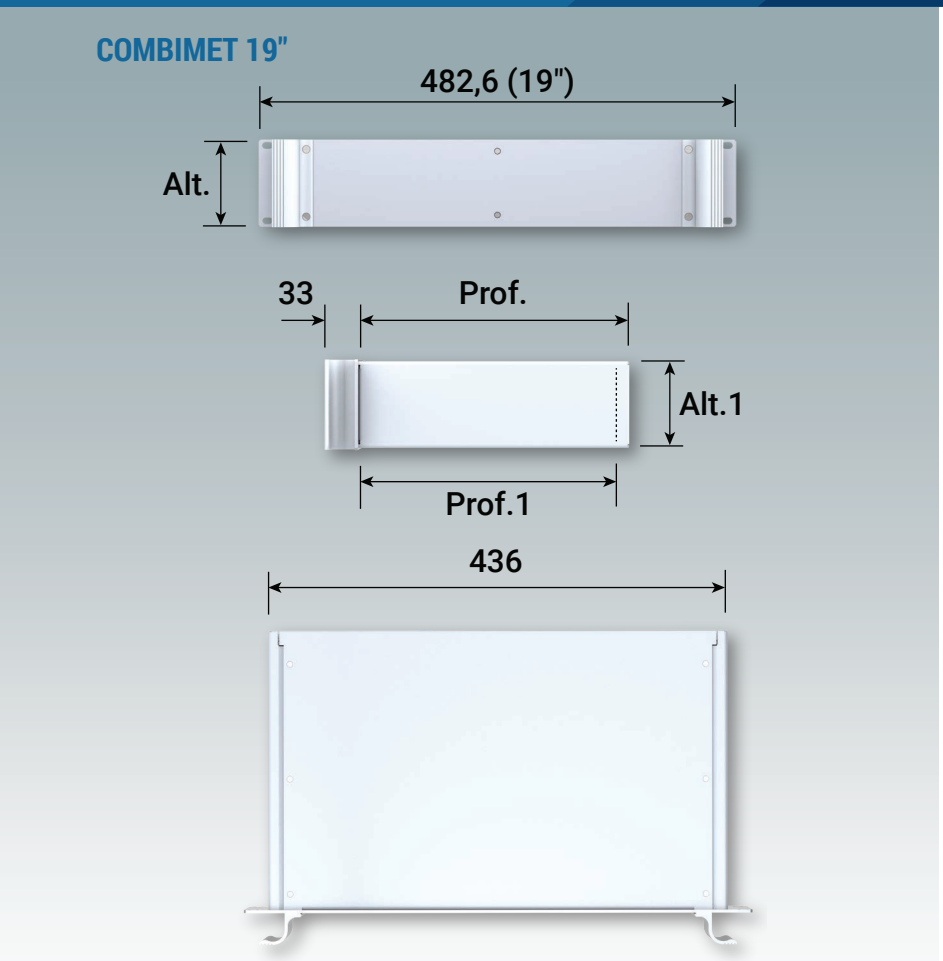

CAJAS SIN VENTILACIÓN

Referencia RAL 9005	Referencia RAL 7035	Alt.	Prof.	Alt.1	Prof.1
M 62 19 139	M 62 19 135	1U	265	40,2	253
M 62 19 159	M 62 19 155	1U	365	40,2	353
M 62 19 239	M 62 19 235	2U	265	84,6	253
M 62 19 259	M 62 19 255	2U	365	84,6	353
M 62 19 339	M 62 19 335	3U	265	129,1	253
M 62 19 359	M 62 19 355	3U	365	129,1	353
M 62 19 439	M 62 19 435	4U	265	173,6	253
M 62 19 459	M 62 19 455	4U	365	173,6	353
M 62 19 539	M 62 19 535	5U	265	218	253
M 62 19 559	M 62 19 555	5U	365	218	353
M 62 19 639	M 62 19 635	6U	265	262,6	253
M 62 19 659	M 62 19 655	6U	365	262,6	353

CAJAS CON VENTILACIÓN

Referencia RAL 9005	Referencia RAL 7035	Alt.	Prof.	Alt.1	Prof.1
M 62 19 149	M 62 19 145	1U	265	40,2	253
M 62 19 169	M 62 19 165	1U	365	40,2	353
M 62 19 249	M 62 19 245	2U	265	84,6	253
M 62 19 269	M 62 19 265	2U	365	84,6	353
M 62 19 349	M 62 19 345	3U	265	129,1	253
M 62 19 369	M 62 19 365	3U	365	129,1	353
M 62 19 449	M 62 19 445	4U	265	173,6	253
M 62 19 469	M 62 19 465	4U	365	173,6	353
M 62 19 549	M 62 19 545	5U	265	218	253
M 62 19 569	M 62 19 565	5U	365	218	353
M 62 19 649	M 62 19 645	6U	265	262,6	253
M 62 19 669	M 62 19 665	6U	365	262,6	353

CAJAS SIN VENTILACIÓN, DE PANEL SUPERIOR SÓLIDO

Referencia RAL 9005	Referencia RAL 7035	Alt.	Prof.	Alt.1	Prof.1
M 62 19 119	M 62 19 115	1U	265	40,2	253
M 62 19 129	M 62 19 125	1U	365	40,2	353

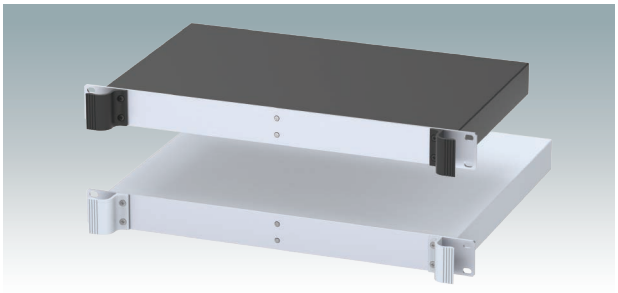

En nuestra página web encontrará información técnica completa en 2D y modelos en 3D.

COMBIMET 19"

Panel frontal lacado en negro, RAL 9005

VERSIÓN 24"

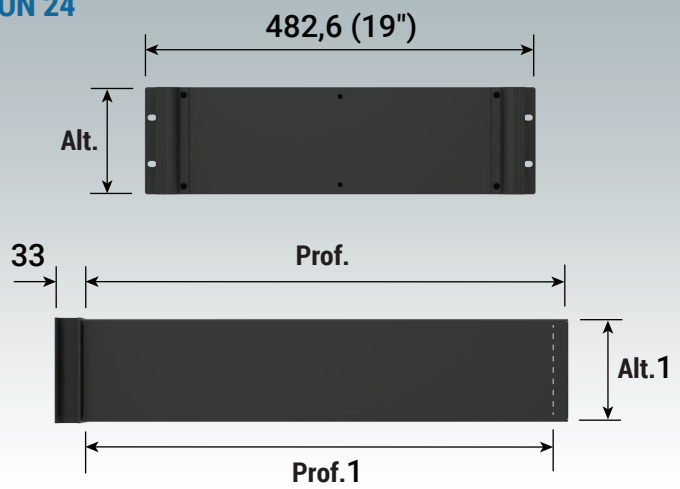

Referencia RAL 9005 ●	Con ventilación	Alt.	Prof.	Alt.1	Prof.1	Anchura de caja
M 62 19 179		1U	609,6	40,2	597,6	436
M 62 19 189	•	1U	609,6	40,2	597,6	436
M 62 19 279		2U	609,6	84,6	597,6	436
M 62 19 289	•	2U	609,6	84,6	597,6	436
M 62 19 379		3U	609,6	129,1	597,6	436
M 62 19 389	•	3U	609,6	129,1	597,6	436
M 62 19 479		4U	609,6	173,6	597,6	436
M 62 19 489	•	4U	609,6	173,6	597,6	436
M 62 19 579		5U	609,6	218	597,6	436
M 62 19 589	•	5U	609,6	218	597,6	436
M 62 19 679		6U	609,6	262,6	597,6	436
M 62 19 689	•	6U	609,6	262,6	597,6	436

VERSIÓN T

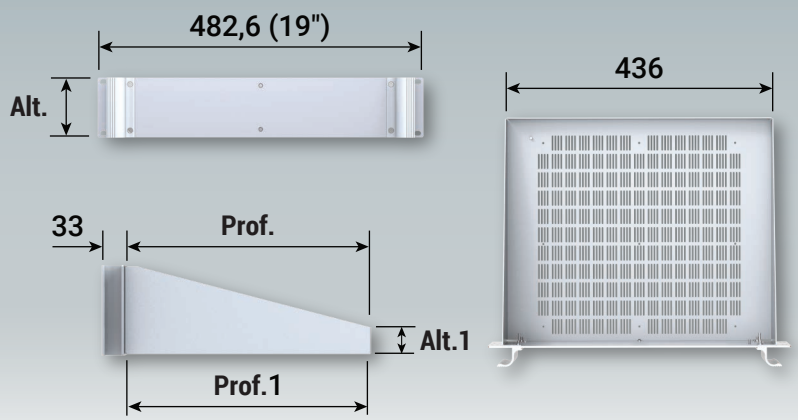

Referencia RAL 9005 ●	Referencia RAL 7035 ○	Alt.	Prof.	Alt.1	Prof.1
M 61 19 239	M 61 19 235	2U	365	40	363,5
M 61 19 339	M 61 19 335	3U	365	40	363,5

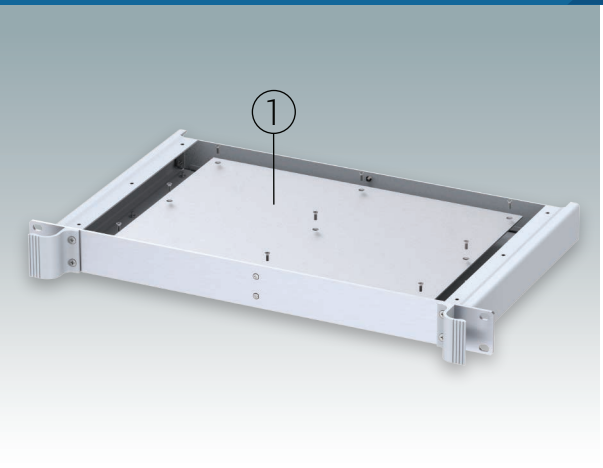

Kit de montaje para PCB

Material: Aluminio 1,5 mm
Acabado: Natural

Referencia	Suministro	Profundidad de caja (Prof.)	Anchura	Profundidad
M 62 00 265	①, ② x 9, ③ x 18	265	335	230
M 62 00 365	①, ② x 9, ③ x 18	365	335	330

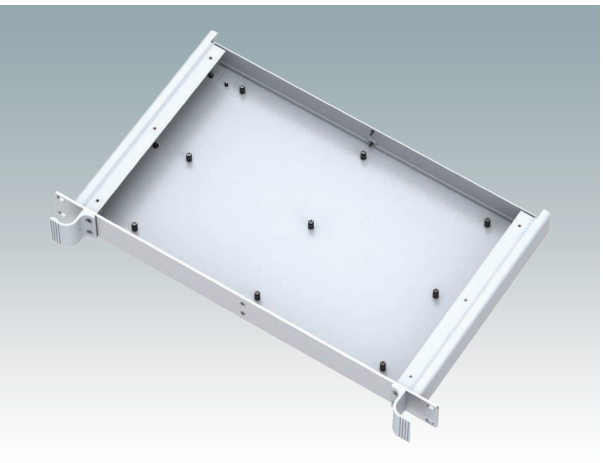

Kit de montaje de placa interna

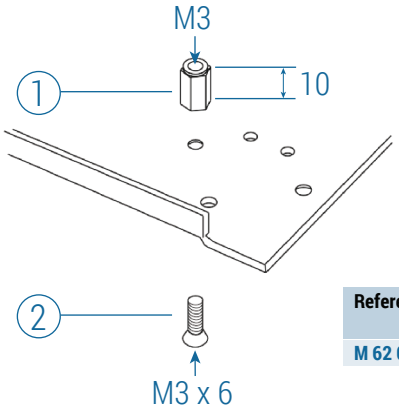

Referencia	Suministro
M 62 00 265	①+② x 10

19" Kit de montaje

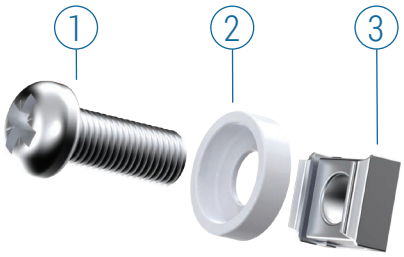

Referencia	Suministro	Color
M 60 00 035	①+②+③ x 4	RAL 7035 ②
M 59 00 016	①+②+③ x 4	RAL 9005 ②
M 59 00 018	①+②+③ x 4	RAL 9005 ①②

COMBIMET 19" | VERSIONES PERSONALIZADAS

Solicite su versión personalizada

Podemos suministrar las cajas COMBIMET de 19" completamente personalizadas según tus especificaciones técnicas individuales.

Todas las dimensiones externas –altura, ancho y profundidad– pueden modificarse para asegurar que sus ensamblajes de PCB y equipo encajen exactamente.

Las cajas y paneles frontales pueden ser mecanizados para instalar pantallas, teclados, paneles táctiles HMI, botones de control y conexiones.

Otros servicios incluyen el montaje de insertos; colores y acabados personalizados; impresión digital y serigrafía y grabado.

Disponer de un sistema de fabricación flexible nos permite ofrecer precios competitivos incluso para pequeñas cantidades. No dude en pedirnos presupuesto.

Nuestro equipo de ventas estará encantado de elaborar una oferta que cumpla con sus requisitos específicos y ayudarle a diseñar sus cajas COMBIMET 19" exactamente como las necesita.

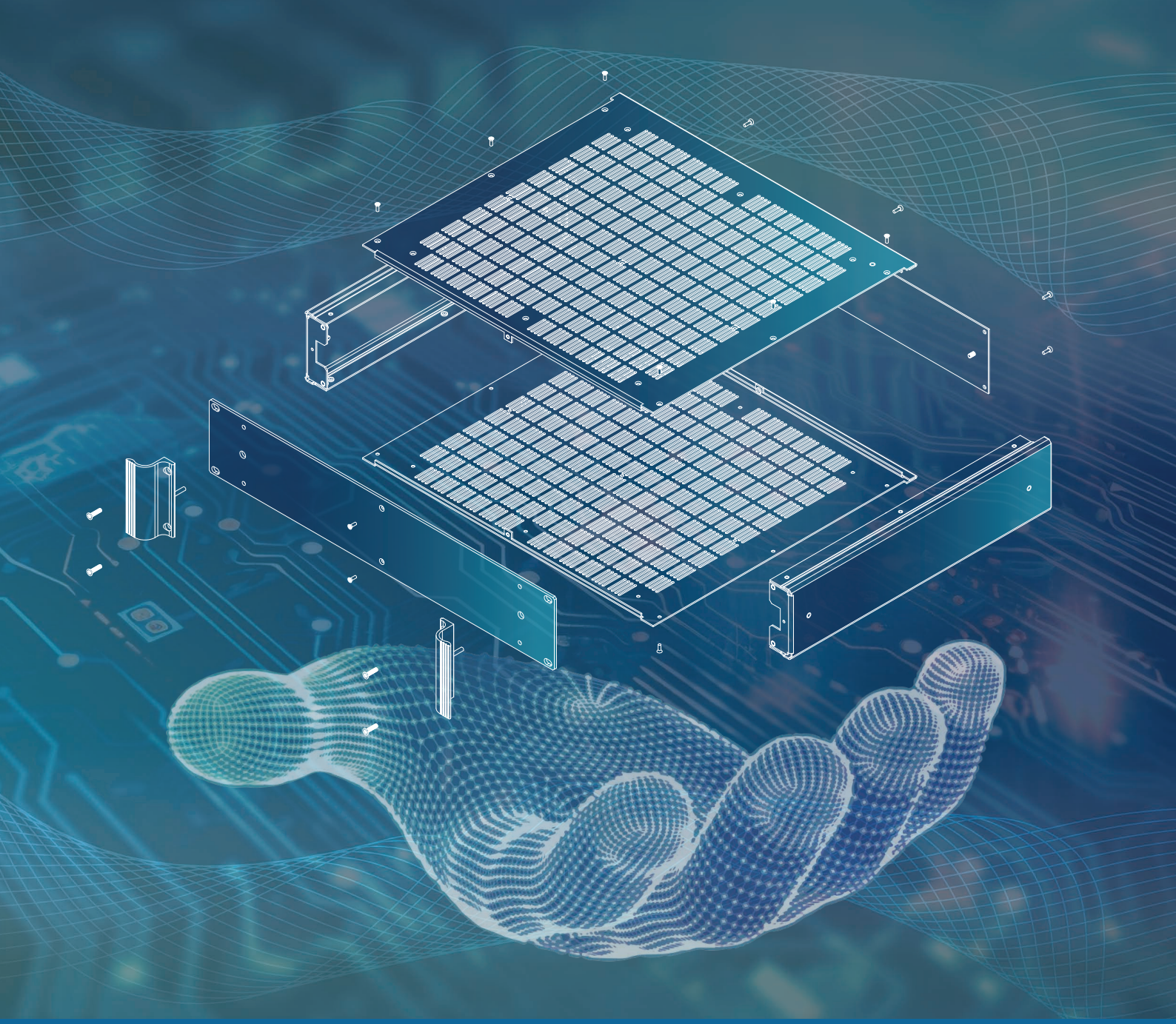

METcase™

FABRICANTE

Metcase Enclosures
A division of:
OKW Enclosures Ltd.
15 Brunel Way
Segensworth East
Fareham, Hampshire
PO15 5TX
United Kingdom

Telephone: +44 (0) 1489 583858
Email: sales@metcase.co.uk
Website: www.metcase.co.uk

© OKW Enclosures Ltd. All rights reserved
Catalogue Edition 1.2 – January 2025.
This catalogue will be valid until 31/12/2027.
Subject to technical modifications without notice.
Typographical and other errors do not justify any claim for damages.
Digital Version: 01/2025e

Presentado por:

SPAIN
CENVALSA (CENVAL, S.L.)

C/ Ulises, 104
CP: 28043 Madrid (Madrid)
Tel: [+34] 917 216 010

Email : sismecanic@cenval.es

USA | CANADA | MEXICO
OKW Enclosures, Inc.

3000 Old Pond Road,
Bridgeville, PA 15017
Phone: (412) 220 9244
Toll Free: (800) 965 9872
Email: sales@metcaseusa.com
Website: www.metcaseusa.com

www.metcase.com